中国节能

海特光电有限责任公司
Hi-Tech Optoelectronics Co.,Ltd.

808nm 300mW 单管

应用范围

- 医疗照射
- 目标指示
- 激光显示
- 舞台灯光

技术指标（25℃）

C-Mount/TO3 封装单管					
项目	参 数	单 位	LDM-0808-300m-*1		
			最小值	典型值	最大值
光学参数	输出功率	mW	-	300	-
	激射波长	nm	803	808	813
	光谱宽度	nm	-	1.2	2.5
	发光区宽度	μm	-	30	-
	温漂系数	nm/℃	-	0.30	-
	快轴发散角	deg	-	34	38
	慢轴发散角	deg	-	7	10
电学参数	斜率效率	W/A	0.95	-	-
	阈值电流	A	-	0.06	0.10
	工作电流	A	-	0.31	0.40
	工作电压	V	-	1.78	2.00
其它参数	封装形式	-	C-Mount/TO3		
	工作温度	℃	10 ~ 50		
	存储温度	℃	-10 ~ 60		

地 址：北京市昌平区沙河工业园区海特光电有限责任公司
电 话：010-60769887/72　传 真：010-60769887-699
网 址：www.htoe.com.cn　邮 箱：sales@htoe.com.cn

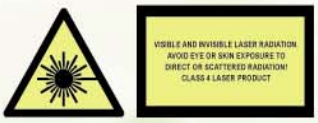

封装外形图

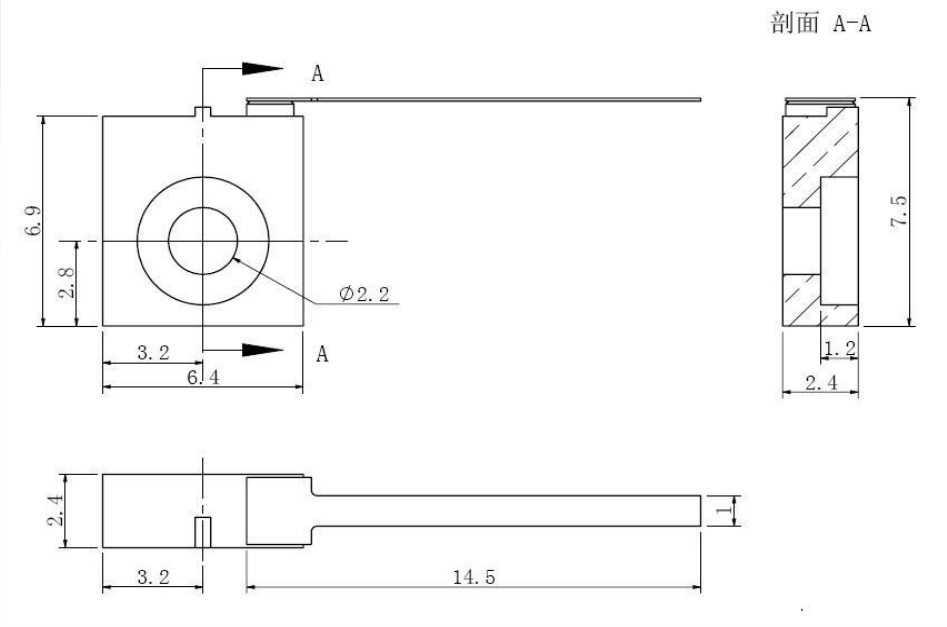

C-Mount 封装

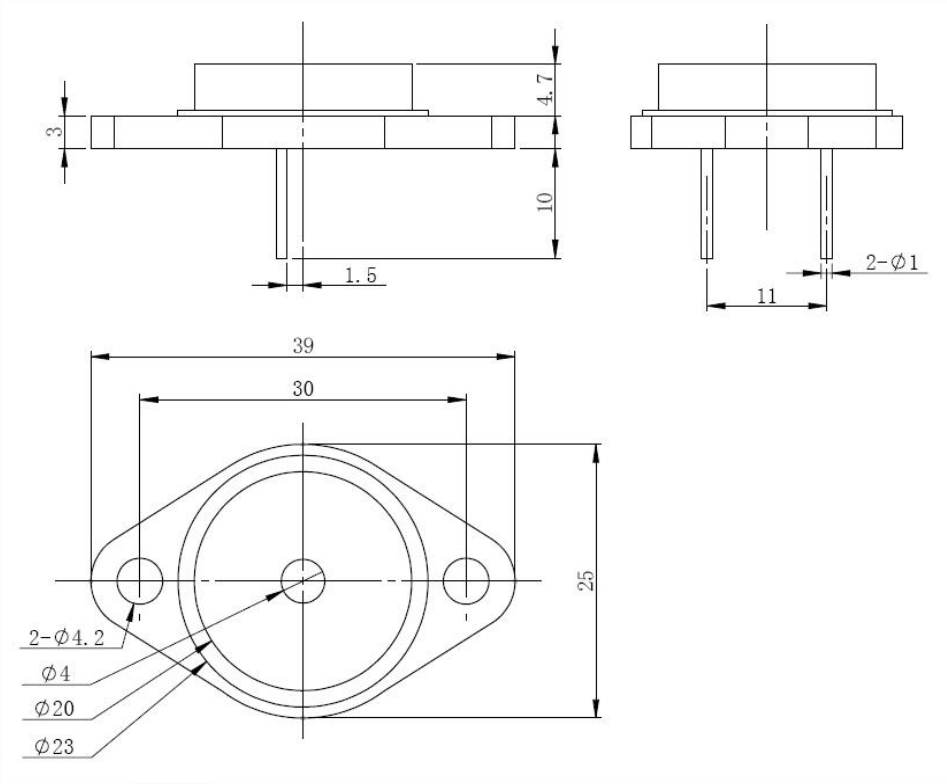

TO3 封装

地 址：北京市昌平区沙河工业园区海特光电有限责任公司
电 话：010-60769887/72　传 真：010-60769887-699
网 址：www.htoe.com.cn　邮 箱：sales@htoe.com.cn

特性曲线

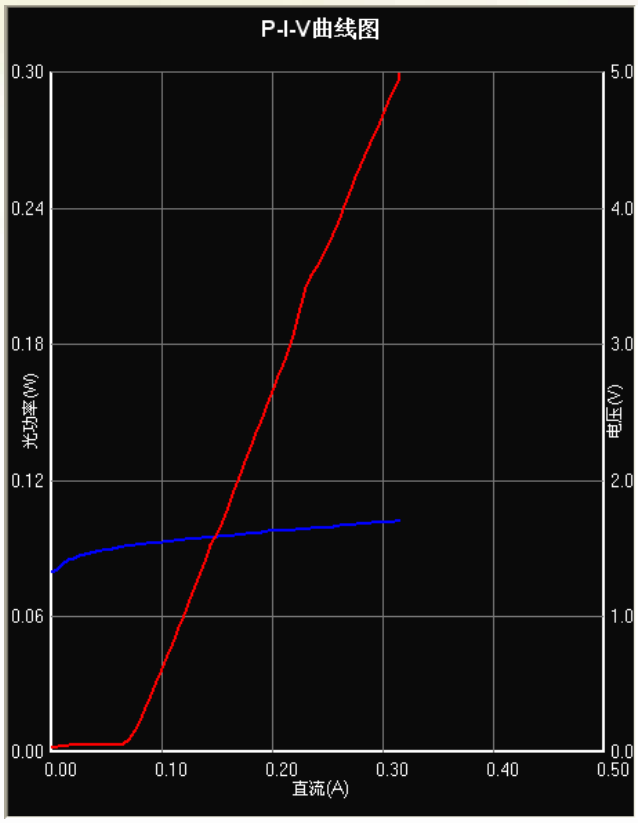

P-I-V 曲线

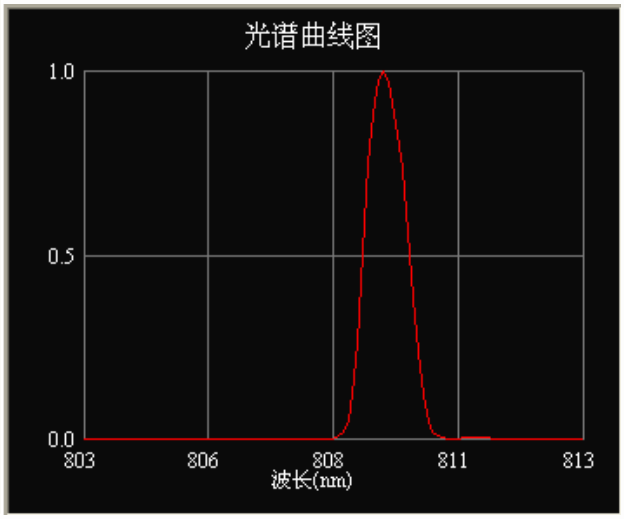

光谱曲线

1、 产品型号说明：LDM（产品类型）-****（中心波长）-****（输出功率）-**（热沉结构及产品条宽）。

2、 表格中参数均为封装在 C-Mount 热沉上测试所得。

3、 如有更多信息需求请联系海特光电有限责任公司。

地 址：北京市昌平区沙河工业园区海特光电有限责任公司
电 话：010-60769887/72　传 真：010-60769887-699
网 址：www.htoe.com.cn　邮 箱：sales@htoe.com.cn